PŮDORYS

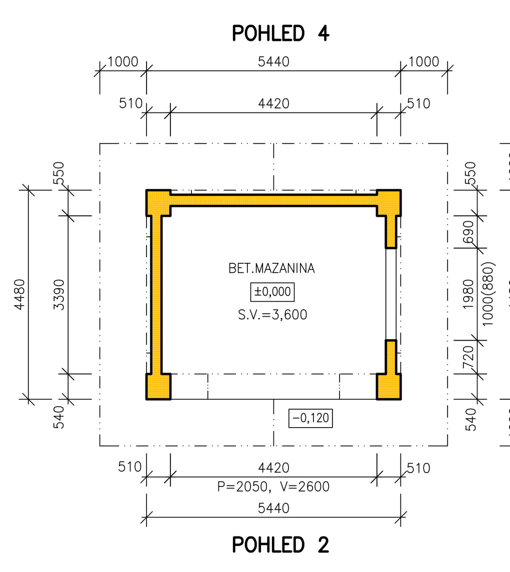

POHLED 1

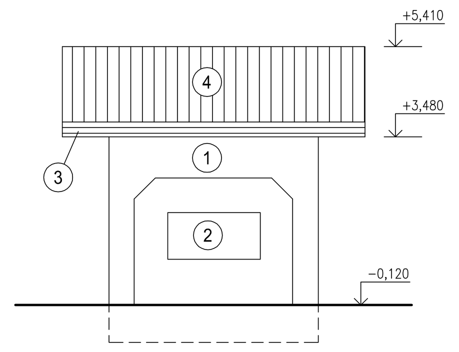

POHLED 3

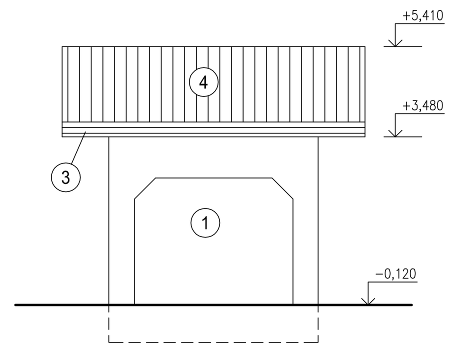

POHLED 2

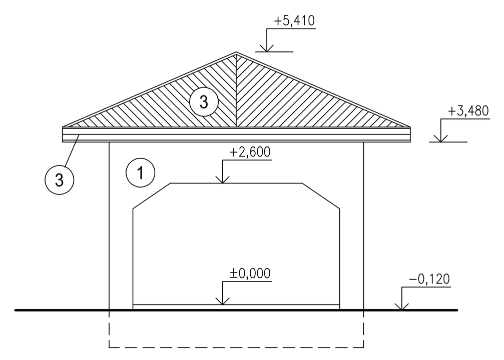

POHLED 4

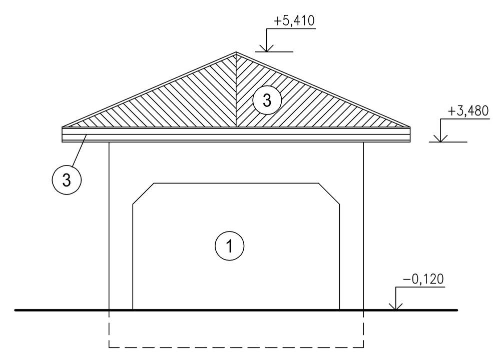

LEGENDA PŮDORYS:

BOURANÉ KONSTRUKCE, CIHELNÉ ZDIVO

LEGENDA POHLEDY:

1. CIHELNÉ ZDIVO, VÁPENOCEMENTOVÁ OMÍTKA
2. OKENNÍ OTVOR, BEZ VÝPLNĚ
3. DŘEVĚNÉ OBLOŽENÍ STŘEŠNÍCH ŠTÍTŮ A ŘÍMS
4. STŘEŠNÍ KRYTINA Z ETERNITOVÝCH VLNITÝCH DESEK

JK-STAVPROJEKT, s.r.o. IČO : 26112779, DIČ : CZ 26112779	PALACKÉHO 106/II 379 01 TŘEBOŇ	tel : 384 781 942 mobil : 602 414 723
Investor : **Město Třeboň, Palackého nám. 46, Třeboň, Třeboň II, 379 01**	www.atelier-kregl.cz	
Akce : **PARKOVIŠTĚ TŘEBOŇ**	vyhotoveno :	razítko autorizace :
Místo stavby : **Třeboň, č. parc. 1085/1, 1087/17, 1095/1, 1095/2**		
objekt:		
obsah : **AUTOBUSOVÁ ZASATÁVKA**		
Zodpovědný projektant: **Ing. Josef Kregl** Autorizovaný inženýr pro pozemní stavby	Projektant : **Ing. Josef Kregl**	Vypracoval :

číslo zakázky :	stupeň PD :	datum :	formát :	měřítko :	číslo výkresu :
	pro výběr zhotovitele	01.2017	2 x A4	1:100	D 1.1.4